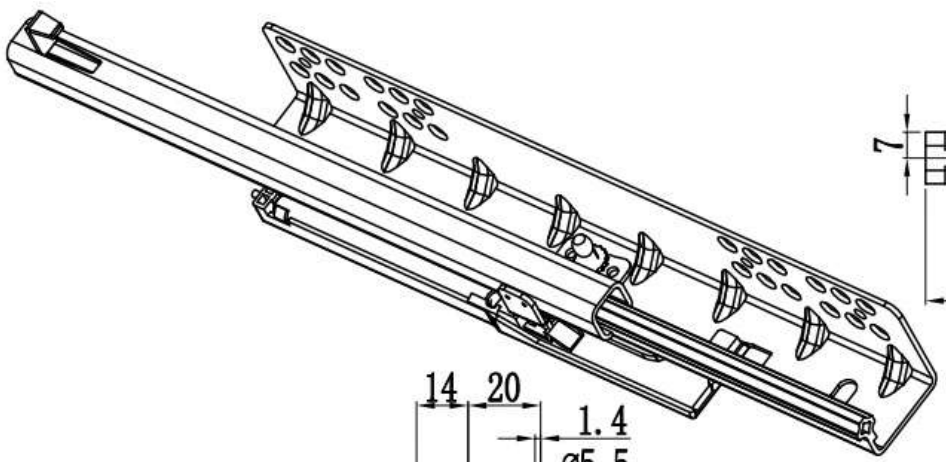

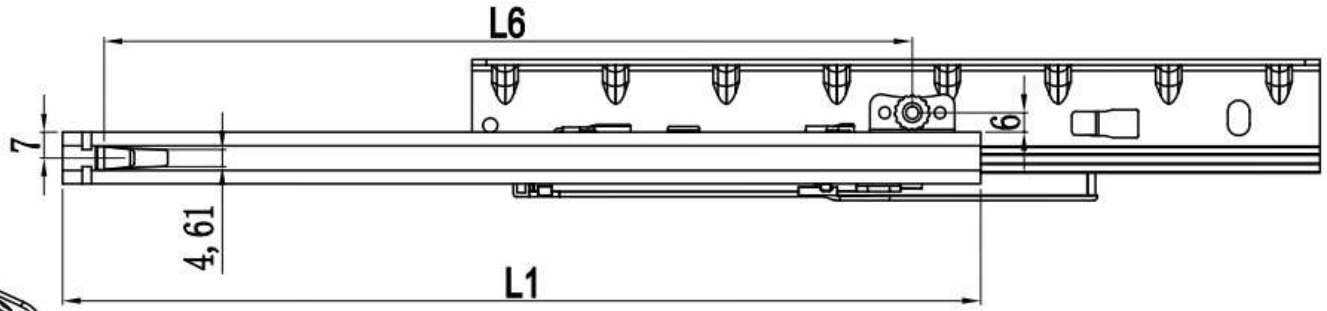

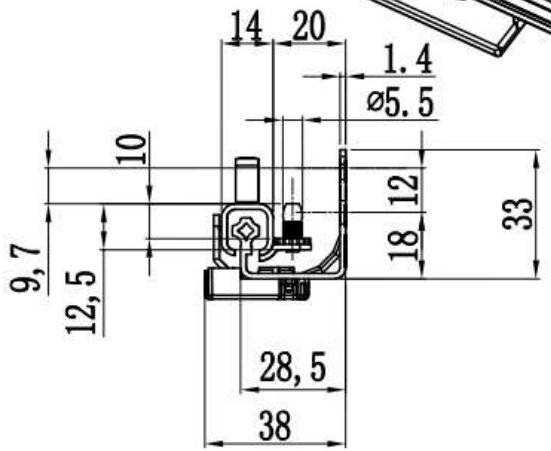

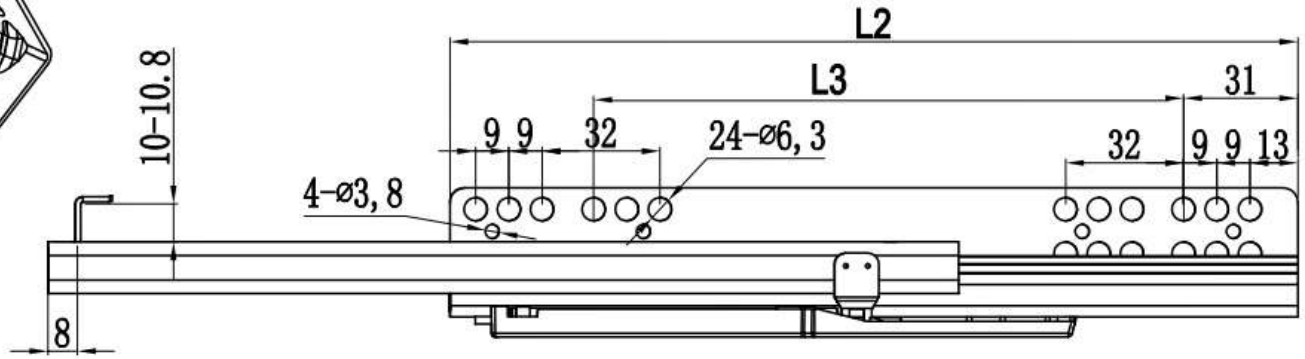

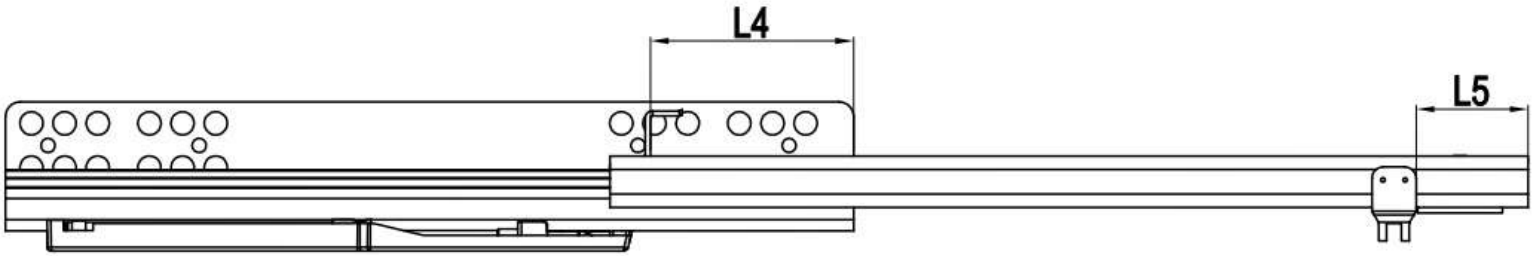

Размер направляющей, мм	L1	L2	L3	L4	L5	L6
300	217	198	128	60	3	189
350	250	230	160	72	8	222
400	278	262	192	84	18	250
450	312	294	224	96	34	284
500	338	326	256	107	42	310